Anchor Head

앵커 헤드 Anchor Head

■ 제품상세

1. **구　　분** : 일반헤드, 각헤드, 나사헤드(재인장용)
2. **적용분야** : 흙막이, 사면안정, 부력방지앵커 등
3. **규　　격** : KS D 3752 SM45C(기계구조용 탄소강재)
4. **강연선 규격에 따른 적용** : 7mm, 9.5/9.53mm, 11.1/11.11mm, 12.7mm, 15.2/15.24mm
5. **기계적 성질** : (한국 도로공사 건절재료 품질기준)

인장강도	항복점	연신율	경도
Mpa	Mpa	%	HB(10/3000)
569이상	343이상	20이상	167~229

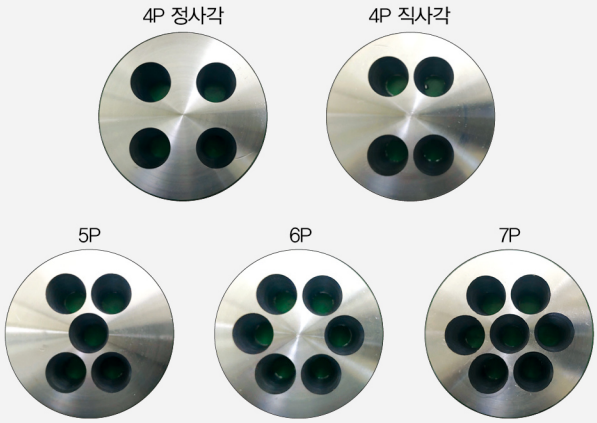

※ 12.7Ø, 15.2Ø 모든 헤드 규격 생산 가능

■ 제품규격

Number of Strand	External Diameter(Φ) 12.7	15.2	Thickness(T) 12.7	15.2
3~5	108	108	43	50
6~7	108	138	43	50
8~12	138	148	50	55
13~15	148	168	55	65

※ 재인장용 헤드 규격 별도 문의

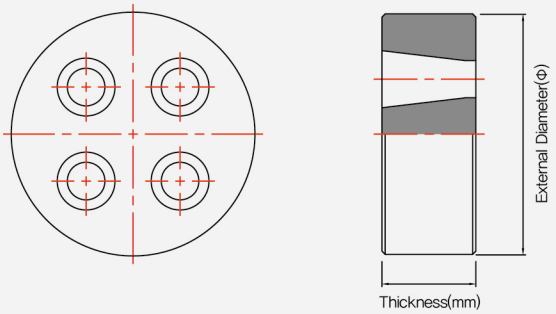

■ 생산공정

1. Circular Saw Cutting



2. After Cutting

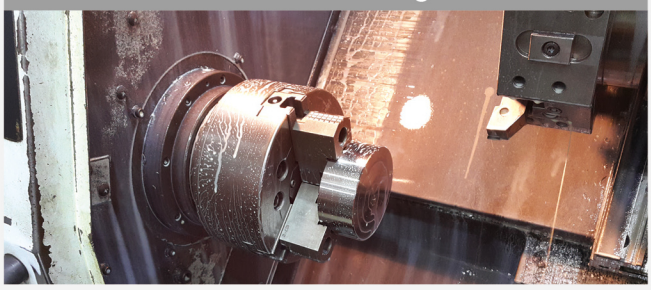

3. Drilling

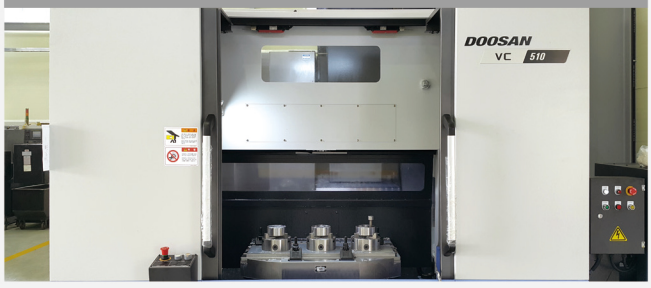

4. Completion

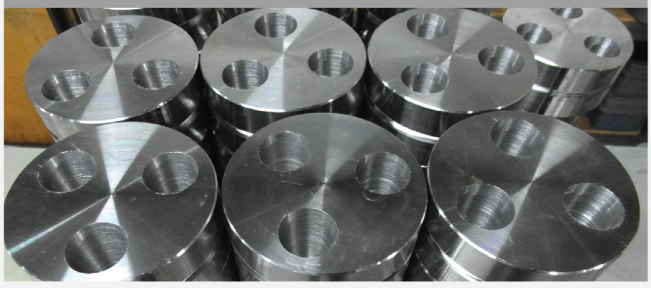

※ 상기 사양외에 주문생산 가능함