GROUND ANCHOR

퍼팩트 앵커체(SAMJ-PF) Perfect Anchor

정착헤드 및 내하체와 1:1로 결합된 강연선을 길이가 다르게 다단으로 배치하여 인장하중을 더욱 세분화하여 분산시키는 앵커로서, 내하체에 인장하중 작용시 그라우트 구근에 작용하는 하중 및 지반과의 마찰력 유도를 효율적으로 이용하여 정착력을 극대화 하는 압축분산형 앵커임

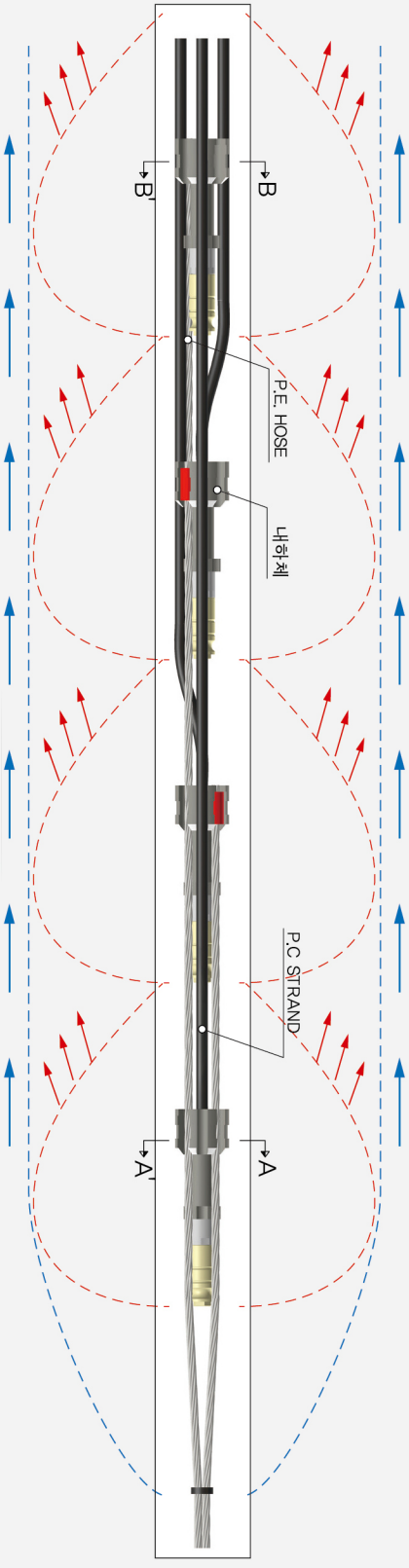

■ 특 징

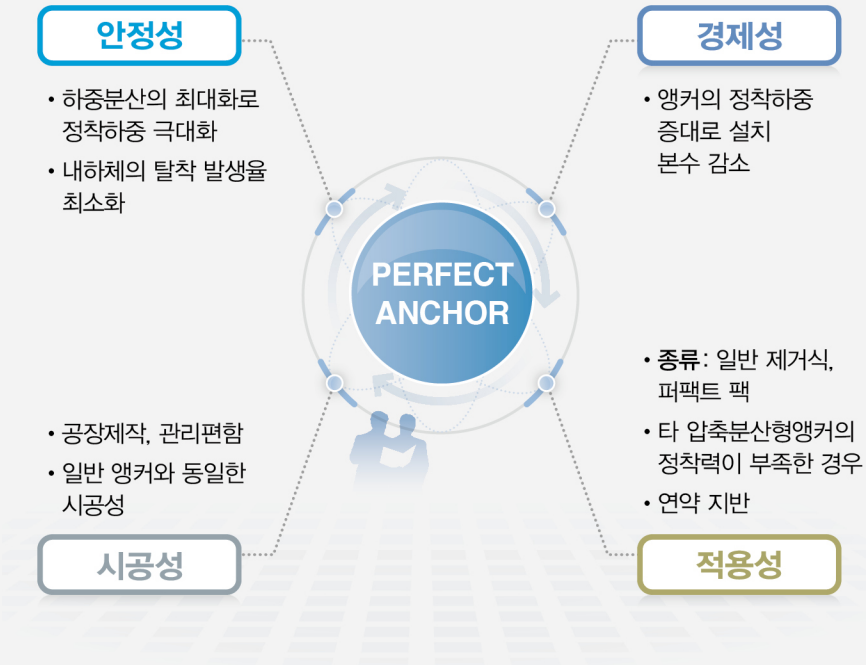

■ 앵커체의 비교

앵커 종류	퍼팩트(PERFECT) 앵커	일반 제거식 앵커 (R3 or U-TURN형)
구 조	• 강연선 1가닥당 내하체 1개 설치 • P.E Coated P.C Strand 사용	• 강연선 2가닥당 내하체 1개 설치 • P.E Coated P.C Strandd 사용
안정성	• 인장하중의 분산효과가 크므로 그라우트 안정 및 지반 마찰력의 효율적 이용으로 정착력 극대화	• 인장하중이 상대적으로 집중되어 그라우트 파손 및 지반마찰력 부족으로 정착력이 상대적으로 작음
경제성	• 다소 고가이나 정착하중 고려할 경우 비용이 유사함	• 상대적으로 저렴하나 정착하중을 고려할 경우 비용이 유사함
적 용	• 제거식 및 비제거식 앵커(반영구) • 보통 및 연약 지반에도 적용가능	• 제거식 앵커 • 보통 이상의 단단한 지반에 적합